OMNV=©-ª-=N K¥µ =J=NLT=J=q³£=k-´=MR=OMNV=MT\\RR\\NV

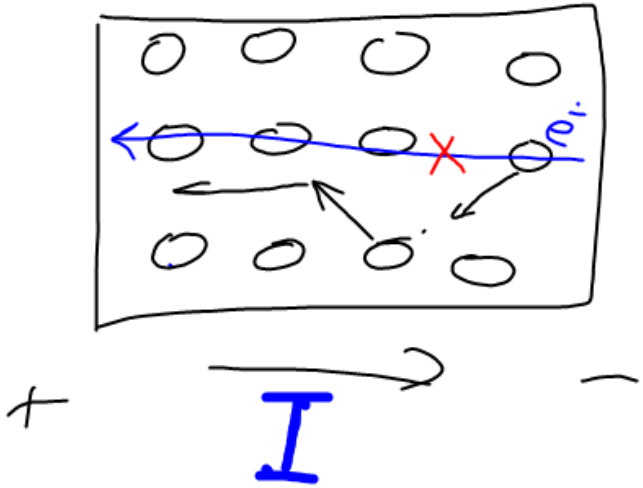

Отпорност супротстављање протоку струје

R	Ом
ОЗНАКА	Ω ЈЕДИНИЦА

U	[V] напон
I	[A] струја
R	[Ω] отпорност

$$U\uparrow \Longrightarrow E\uparrow \Longrightarrow F\uparrow \Longrightarrow I\uparrow$$

$$R\uparrow \Longrightarrow I\downarrow$$

OMNV=©-ª-=N K¥µ =J=PLT=J=q³£=k-´=MR=OMNV=MU\\MQ\\RM

Ознаке кола

проводник
$R=0$

отпорник

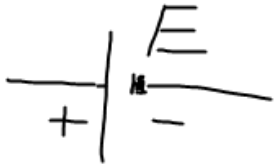

батерија

E - електромоторна сила [V]

извор напона } дају константан напон

OMNV=©-ª-=N K¥µ =J=QLT=J=q³£=k-´=MR=OMNV=MU\\NM\\ON

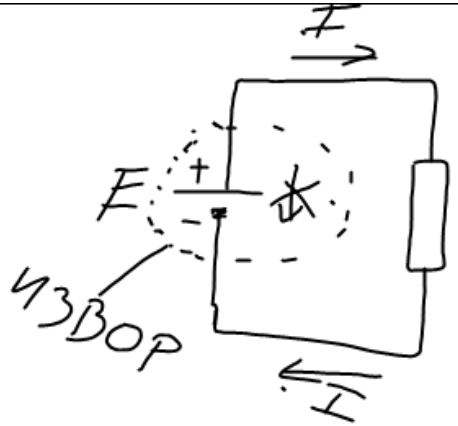

Струја се мери уређајем извора!!!

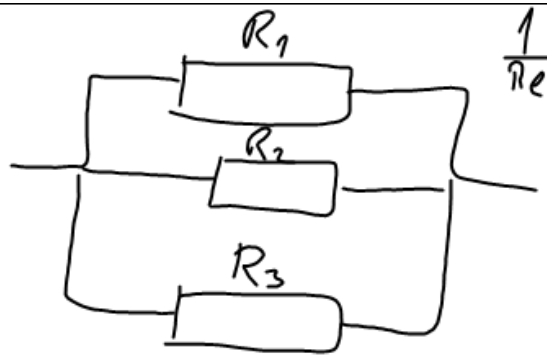

$$\frac{1}{R_e} = \frac{1}{R_1} + \frac{1}{R_2} + \frac{1}{R_3}$$

ПАРАЛЕЛНА ВЕЗА

$$R_e = R_1 + R_2 + R_3$$

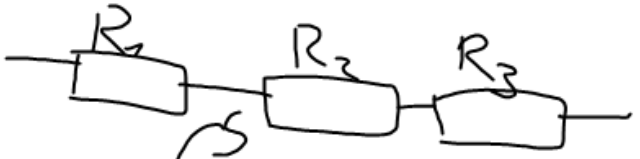

РЕДНА ВЕЗА

$$R = \rho \frac{l}{S}$$

ρ – специфична отпорност

l – дужина

S – површина попречног пресека

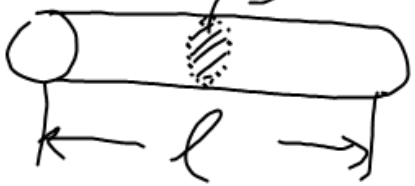

OMNV=©-ª-=N K¥µ =J=RLT=J=q³£=k-´=MR=OMNV=MU||OQ||QN

Проводност

Ознака G

Единица S сименс

$$G = \frac{1}{R}$$

OMNV=©-ª-=N K¥µ =J=SLT=J=q³£=k-´=MR=OMNV=MU||OS||RP

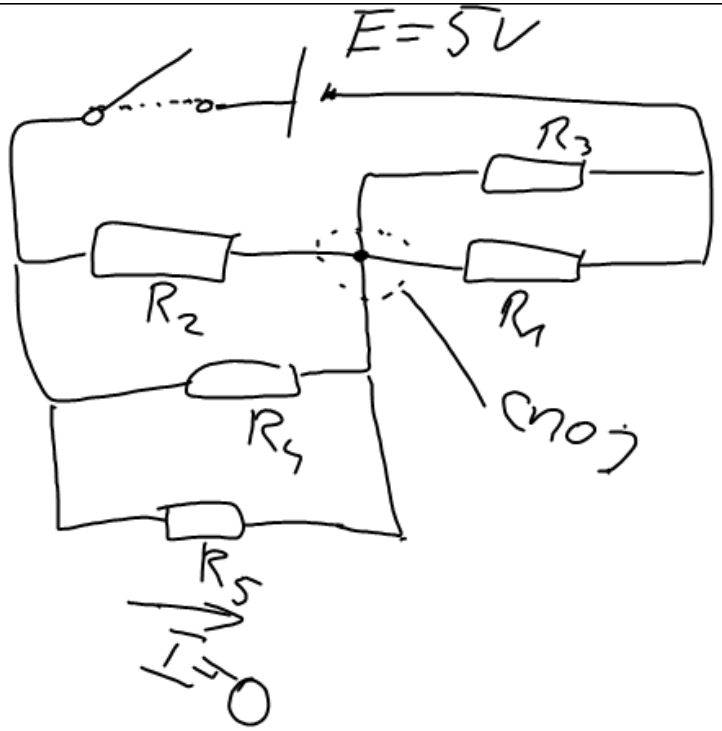

$R_1 = 250\,k\Omega$

није спојено